GNA 3.500-1

испаритель

Техническая характеристика

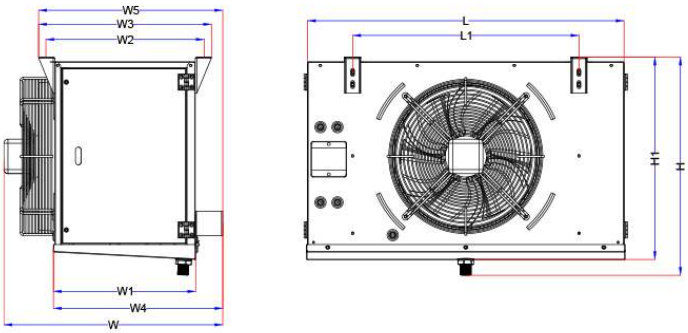

Размеры									
L (mm) :	783	H (mm) :	650	W (mm) :	564	L1 (mm) :	560	W1 (mm) :	367
W2 (mm) :	402	W3 (mm) :	443	W4 (mm) :	434	W5 (mm) :	471	H1 (mm) :	620
Lemons :	12	Melon :	19						

Информационная емкость			
мощность	3 205,35 Watt	Поверхность теплопередачи	13,81 m²
Средняя температура в номере	0,00 ℃	Объем трубы	3 dm³
температура испарения	-8,00 ℃	Диапазон ламеля	6 mm
ΔT	8 K	Тест давления / Максимальное рабочее давление	34 /22 bar
Жидкость	R404A	Класс энергетической	D
Уровень над морем	0 m	Расстояние для выброса воздуха	14 m

Evaporatör Fan Bilgileri			
Проход воздуха	3250 m³/h	Вентилятор защиты / класс изоляции	IP 44 / Class B
Количество вентиляторов / Диаметр вентилятора / Скорость вращения вентилятора	1 / 400 mm / 1430 1/мин	Диапазон рабочих температур (°C)	40
Любители мощность / сила тока	0,16 kW / 0,73 A	Уровень звуковой мощности (LWA)	93 dBA
Вентилятор Напряжение / частота вентилятора / вентилятора Фаза	230 Volt / 50 Hz / 1 Ph	Уровень звукового давления (LPA)	71 dBA @ 3 m
Порядок вентилятора	1x1		

Конфигурация	имя конфигурации	код
Вариант вентилятора	Без вентилятора	-
Тип разморозки	Без размораживания	-

Пояснения

- Влияние мощности в связи с уровнем высоты над морем расчитывается по соответствующему стандарту Eurovent.
- Уровень давления звука расчитан EN13487 и изменяется в соответствии с условиями среды.
- Класс энергетической производительности установлен в соответствии с стандартом EN 327 и стандартом Eurovent. SC2, R404A
- Право фирмы изменения приведенной в настоящем документе всей технической информации, пояснений и рисунков сохранено.
- Производительность, техническая характеристика и размеры продукции соответствуют стандартной конфигурации.

Günay Soğutma San. ve Tic. Ltd. Şti.
Yassıören Mahallesi Akpınar Sanayi Bölgesi Fırat Sokak No:6/1 Hadımköy-Arnavutköy/İstanbul
Tel: +90 (212) 771 1 771 / E-mail: info@gunaysogutma.com.tr / Web: www.gunaysogutma.com.tr