ПАСПОРТ

спиральный компрессор

YM43E1S-100

Содержание

1. Основные сведения об изделии 2
2. Область применения 3
3. Основные технические параметры 3
4. Структура наименования 3
5. Инструкция по монтажу и эксплуатации 3
6. Холодильные масла 3
7. Консервация, упаковка, транспортировка и хранение изделия 4
8. Гарантии изготовителя 4
9. Сведения об утилизации 4
10. Размеры и присоединения 5

1. Основные сведения об изделии

Модель компрессора	YM43E1S-100
Серийный номер	
Дата изготовления	
Изготовитель	**Invotech Scroll Technologies Co., Ltd.**
Адрес изготовителя	No. 68, Dongnan Road, Changshu, Jiangsu, PRC
Продавец	
Адрес продавца	
Дата продажи	
Срок гарантии	12 месяцев

2. Область применения

Спиральные компрессоры Invotech серии YM и YF/YSF предназначены для работы в холодильной технике.
Серия YM включает 18 моделей с диапазоном температур кипения на R404A от +10°C до –30°C).
Серия YF включает 12 моделей, серия YSF - 13 моделей. Диапазон температур кипения на R404A от 0°C до –40°C.
Спиральные компрессоры должны эксплуатироваться с хладагентами, разрешенными Invotech, в пределах допустимых температурных диапазонов.

3. Основные технические параметры

Наименование	Единицы	Значение
Компрессор, модель	YM43E1S-100	
Холодопроизводительность R404A -10/+45	кВт	4.43
Потребляемая мощность R404A -10/+45	кВт	2.11
Разрешенные хладагенты		R404a
Механические характеристики		
Объемная производительность при 50 Гц	м³/час	7.30
Габариты (Длина x Ширина x Высота)	мм	239x239/418
Вес нетто	кг	30.00
Нагнетательный патрубок	дюйм	3/4"-16 UNF
Всасывающий патрубок	дюйм	1-1/4"-12 UNF
Максимальное рабочее давление (Нагнетание)	бар	32.00
Максимальное рабочее давление (Всасывание)	бар	20.00
Количество масла	л	1.40
Электрические характеристики		
Версия электродвигателя	В-ф-Гц	380/420-3-50
Максимальный рабочий ток	А	6.40
Ток при заклиненном роторе	А	45.00

4. Стандартная комплектация:

спиральный мотор-компрессор;
комплект монтажных опор;
заправка маслом;
заправка сухим воздухом под избыточным давлением (в целях хранения);
защитное устройство для электродвигателя

5. Инструкция по монтажу и эксплуатации

При монтаже и эксплуатации компрессоров Invotech серии YM следует руководствоваться инструкцией «Application Guidelines for Invotech YM Scroll Refrigeration Compressors».

Application Guidelines for InvoTech YM

Scroll Refrigeration Compressors

6. Холодильные масла

Компрессор YM43E1S-100 заправляется синтетическим маслом POE 32 (заводская заправка). В качестве сервисного масла допускается использовать POE 32 (дозаправка и полная замена). Компрессор должен заправляться только вышеуказанными маслами. Смешивание синтетических масел с минеральными и/или алкилбензольными маслами не допускается.

7. Консервация, упаковка, транспортировка и хранение изделия

7.1. Консервация

Компрессоры Invotech поставляются под избыточным давлением сухого воздуха. Патрубки заглушены пластиковыми пробками.

7.2. Упаковка

Компрессоры имеют индивидуальную упаковку и в зависимости от количества и размера могут поставляться на транспортных поддонах. Дополнительное оборудование может поставляться как уже установленным, так и отдельно внутри упаковки компрессора. Упаковку нельзя подвергать воздействию влаги.

7.3. Транспортировка

Компрессоры должны перемещаться/перевозиться при помощи оборудования, которое может работать с соответствующим весом. Перемещением компрессора без упаковки необходимо осуществлять в соответствии с инструкцией. Чтобы избежать повреждений, не следует поднимать компрессор за вентили или дополнительное оборудование.

7.4. Хранение

Максимальная высота штабелирования указана на упаковке. Штабелирование выше допустимого может привести к повреждению оборудования.

8. Гарантии изготовителя

8.1. Предприятие – изготовитель несет ответственность за:

8.1.1. Получение спецификационных характеристик согласно п.п. 3 паспорта.

8.1.2. Надежную, безаварийную работу в течение установленного срока службы (10 лет) при условии правильного обслуживания компрессора, в соответствии с инструкцией по эксплуатации, а также при соблюдении условий хранения, транспортирования и консервации в соответствии с инструкцией.

8.1.3. Замену деталей или компрессора в целом, вышедших из строя в течение гарантийного срока, если поломка не вызвана нарушением правил эксплуатации, транспортирования и хранения.

8.2. Гарантийный ремонт осуществляет утвержденная организация (сервисный центр) на основании акта рекламации, листа диагностики и дефектационной ведомости

9. Сведения об утилизации

После окончания срока службы компрессор не представляет опасности для жизни и здоровья людей, окружающей среды, и поэтому для его утилизации не требуются специальные методы.

10. Чертежи

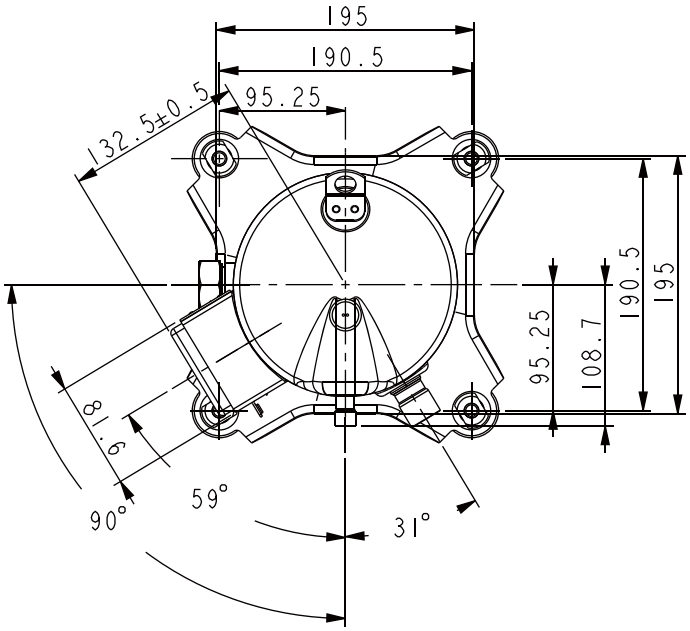
195
190.5
95.25
132.5±0.5
95.25
108.7
190.5
195
81.6
90°
59°
31°

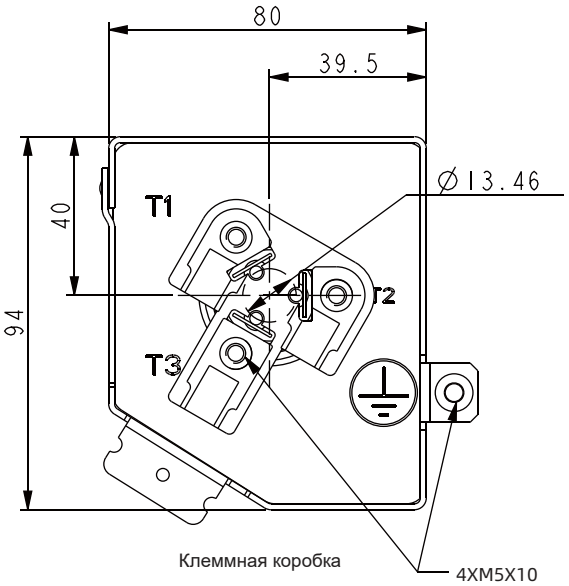
80
39.5
40
94
T1
T2
T3
∅13.46
Клеммная коробка
4XM5X10

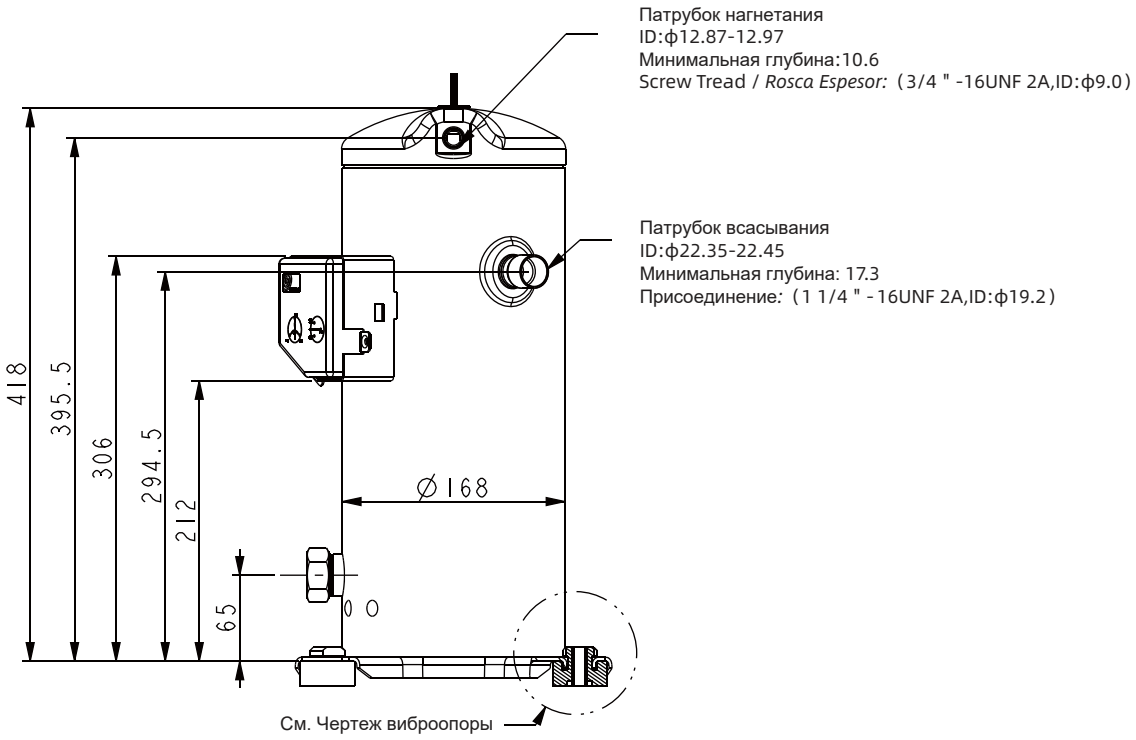
Патрубок нагнетания
ID:ф12.87-12.97
Минимальная глубина:10.6
Screw Tread / *Rosca Espesor:* (3/4 " -16UNF 2A,ID:ф9.0)
Патрубок всасывания
ID:ф22.35-22.45
Минимальная глубина: 17.3
Присоединение: (1 1/4 " -16UNF 2A,ID:ф19.2)
418
395.5
306
294.5
212
65
∅168
См. Чертеж виброопоры

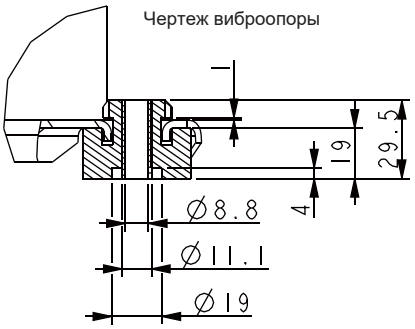
Чертеж виброопоры
1
19
29.5
4
∅8.8
∅11.1
∅19