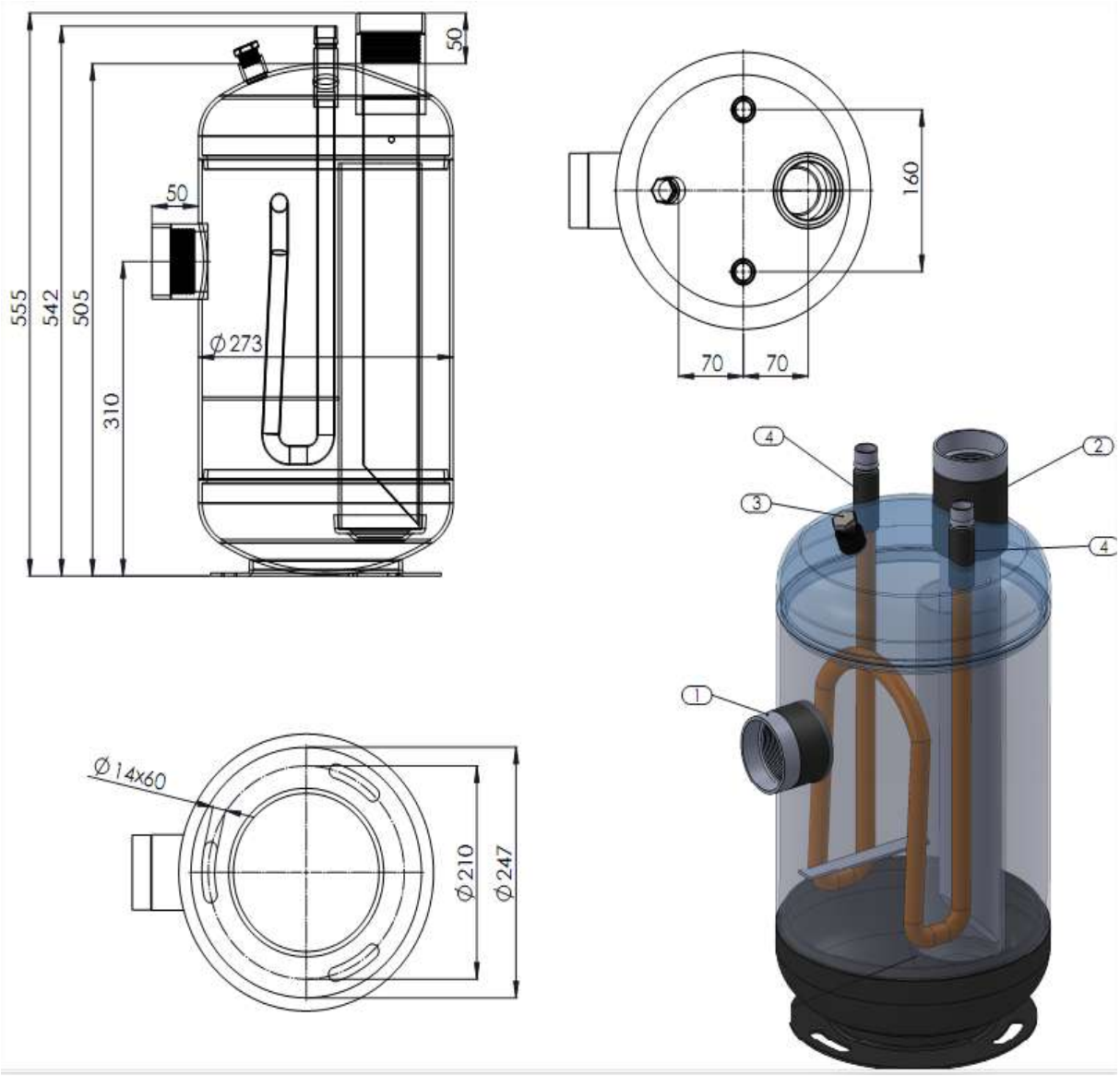

Техническая характеристика			
1	Рабочее давление Мпа (кгс/м^2)	Мпа (кгс/м^2)	33 (33)
2	Расчетное давление	Мпа (кгс/м^2)	33 (33)
3	Пробное давление	Мпа (кгс/м^2)	48 (48)
4	Расчетная температура стенки	°С	+65
5	Минимально допустимая отрицательная температура стенки, находящаяся под давлением	°С	-45
6	Характеристика рабочей среды (по ГОСТ 121007-76)	класс	IV малоопасный
7	Классификация сосуда (по ГОСТ Р 52630-2012)	группа	3
8	Срок службы, не менее	лет	8
9	Внутренний объем	л	25

Подсоединения			
1	Входной штуцер	ODS 2 5/8”	1 шт.
2	Выходной штуцер	ODS 2 5/8”	1 шт.
3	Штуцер для предохранительного клапана	NPTF ½”	1 шт.
4	Штуцер подсоединения теплообменника	ODS 3/4”	2 шт.
	Используемый хладагент	R22, R134A, R404A, R407C, R507A	
	Цвет черный		RAL9005

Взам. инв. №

Подпись и дата

Инв. № подл.

Изм.	Кол.	Лист	№док	Подпись	Дата

BC-AS-25-64S-19S HE

Нач.			
Составил			
Н.контролер			

Отделитель жидкости
BC-AS-25-64S-19S HE

Стадия	Лист	Листов
	1	

ТМ Бикул