Технические характеристики компрессоров High Cool

Модель	Номинальная мощность (Л.С)	Номинальная объемная производительность	Патрубок всасывания	Патрубок нагнетания	Начальная заправка масла	Масса нетто (кг)	Питание двигателя компрессора	Максимальный рабочий ток (А) (R404A)	Ток блокировки ротора (А)
HB15KC-PFJ	2	5.9	3/4	1/2	1.24	23	220V/50Hz/1ph	16	58
HB15KC-TFD	2	5.9	3/4	1/2	1.24	23	380V/50Hz/3ph	6	26
HB19KC-PFJ	2.5	6.8	3/4	1/2	1.36	25	220V/50Hz/1ph	18	61
HB19KC-TFD	2.5	6.8	3/4	1/2	1.36	25	380V/50Hz/3ph	6	32
HB22KC/E-PFJ	3	8.8	7/8	1/2	1.4	30	220V/50Hz/1ph	18.9	77
HB22KC/E-TFD	3	8.8	7/8	1/2	1.4	37	380V/50Hz/3ph	6.8	46
HB29KC/E-TFD	4	11.4	7/8	1/2	1.4	37	380V/50Hz/3ph	10.2	60
HB40KC/E-TFD	5	14.7	7/8	1/2	1.4	41	380V/50Hz/3ph	12.1	61
HB45KC/E-TFD	6	17.2	7/8	1/2	1.8	44	380V/50Hz/3ph	14.4	66
HB48KC/E-TFD	7	18.8	7/8	1/2	1.8	44	380V/50Hz/3ph	16.5	110
HB58KC/E-TFD	8	22.1	1-3/8	7/8	2.7	60	380V/50Hz/3ph	18.5	117
HB76KC/E-TFD	10	28.8	1-3/8	7/8	3	65	380V/50Hz/3ph	23.7	122
HB89KC/E-TFD	12	33.2	1-3/8	7/8	3	65	380V/50Hz/3ph	26.6	122
HB96KC/E-TFD	13	36.3	1-3/8	7/8	3.2	65	380V/50Hz/3ph	28.8	149
HB110KC/E-TFD	15	43.3	1-3/8	7/8	3.2	66	380V/50Hz/3ph	32.9	149

HIGH COOL

Модель	Температура конденсации	Температура кипения					
		-20	-15	-10	-5	0	5
HB15KC-PFJ	40	2400	3000	3700	4420	5350	6350
HB15KC-TFD		2400	3000	3700	4420	5350	6350
HB19KC-PFJ		3100	3800	4600	5500	6550	7750
HB19KC-TFD		3100	3800	4600	5500	6550	7750
HB22KC/E-PFJ		3984	4835	5782	6882	8182	9632
HB22KC/E-TFD		3785	4655	5627	6752	8031	9514
HB29KC/E-TFD		5065	6168	7472	8977	10682	12638
HB40KC/E-TFD		6482	7911	9596	11535	13730	16231
HB45KC/E-TFD		7465	9118	11022	13226	15782	18687
HB48KC/E-TFD		8183	10040	12148	14558	17369	20582
HB58KC/E-TFD		9481	11889	14548	17508	20869	24681
HB76KC/E-TFD		12932	15940	19398	23308	27719	32732
HB89KC/E-TFD		14908	18375	22362	26869	31954	37732
HB96KC/E-TFD		15639	19649	23910	28621	33985	40100
HB110KC/E-TFD		18355	23119	28335	34202	40822	48345

HIGH COOL

HB22-HB29

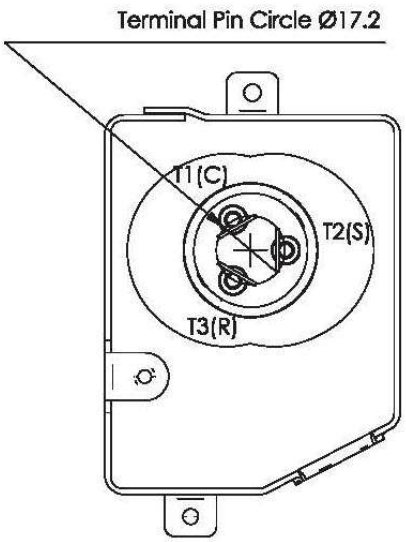

Junction Box Layout

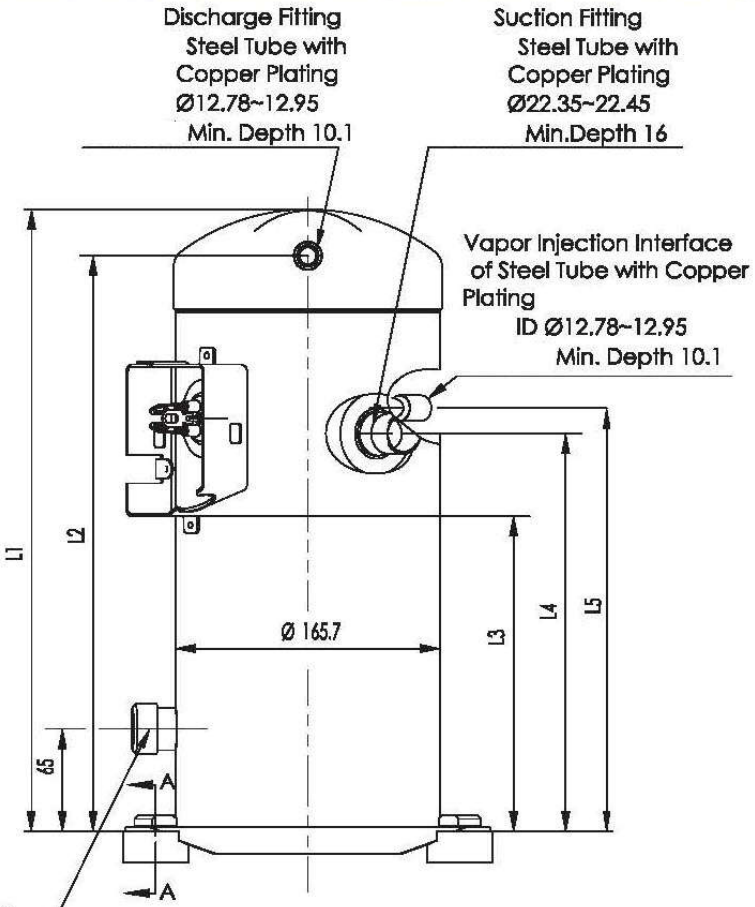

	L1	L2	L3	L4	L5
HB22KC/E-PFJ	403.7	374.7	211.8	263.4	279.4
HB22KC/E-TFD HB29KC/E-TFD	389.7	360.7	197.8	249.4	265.4

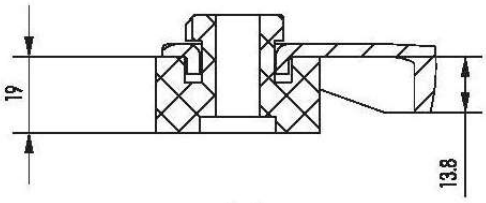

A-A
1:2

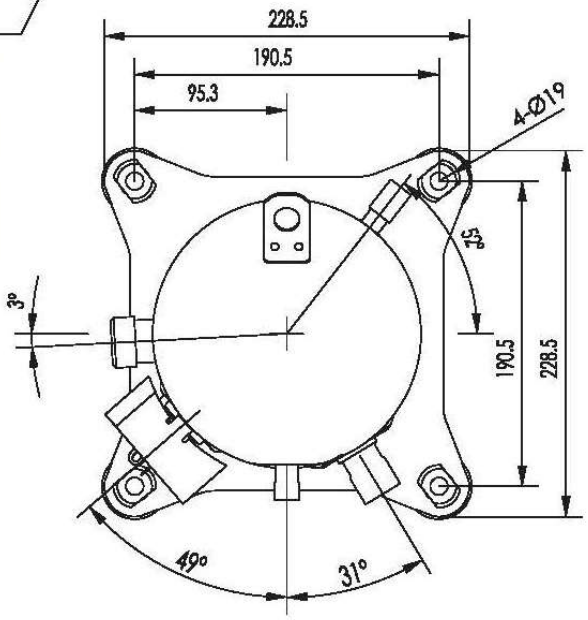

HIGH COOL

HB40-HB48

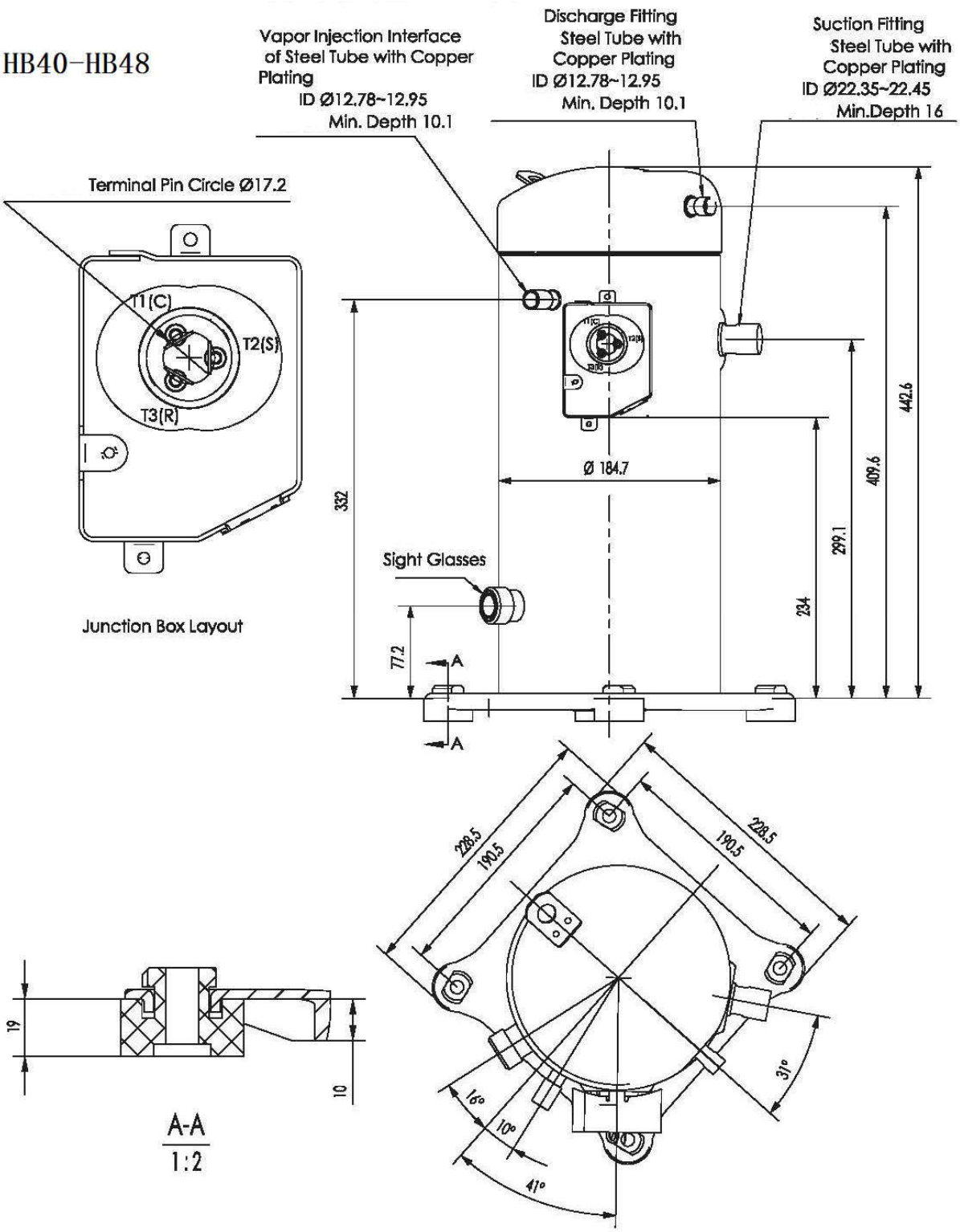

HIGH COOL

HB58-HB110

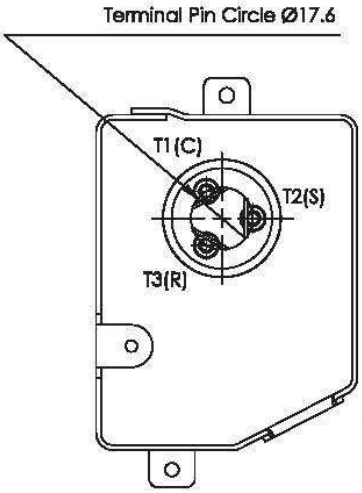

Junction Box Layout

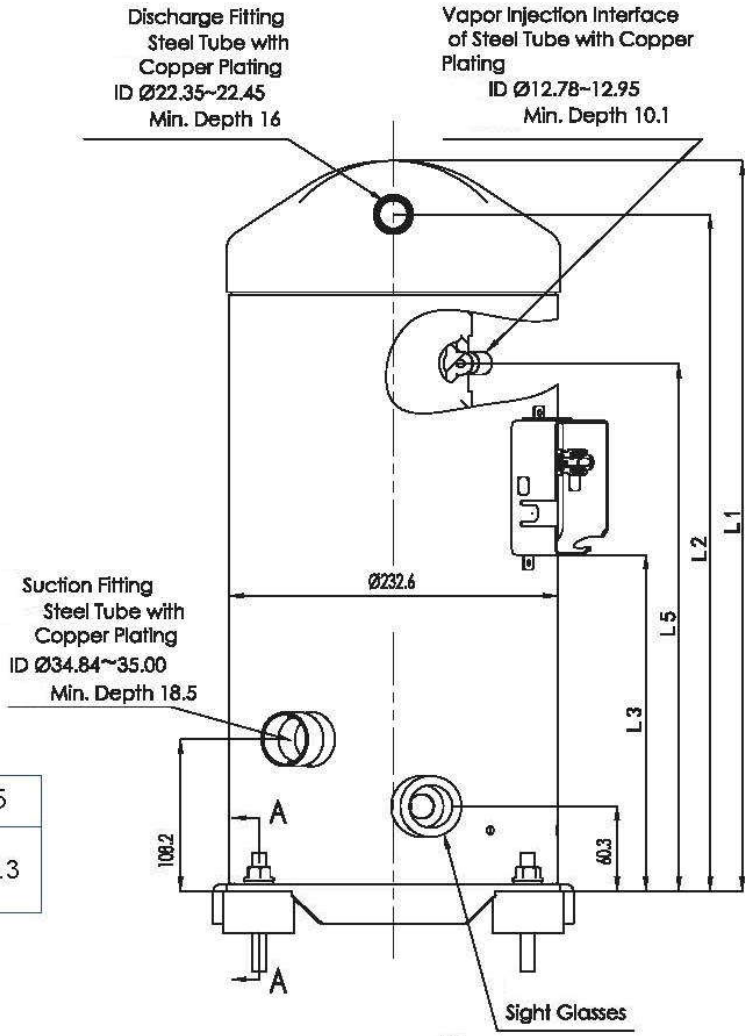

L1	L2	L3	L5
517.7	479.7	238.6	374.3

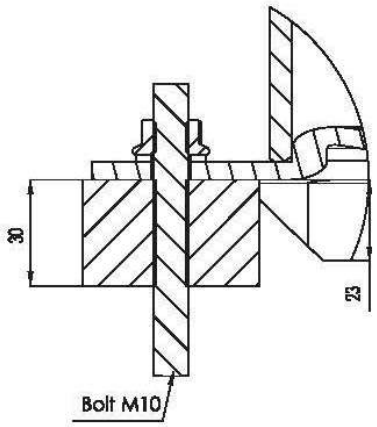
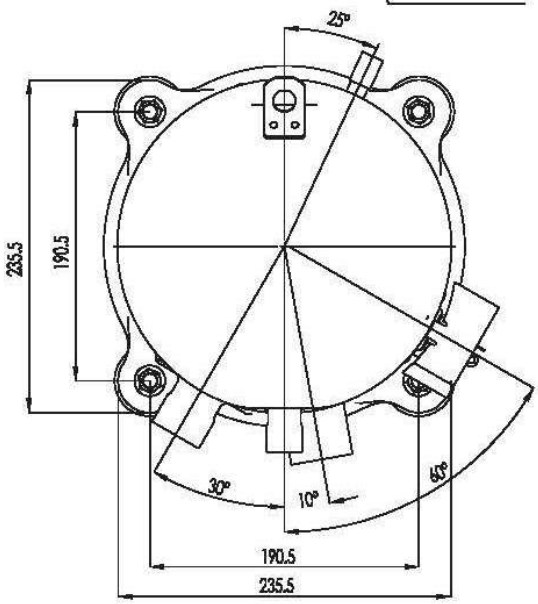
A-A
1:2